Cylindre de serrure de manœuvre
AGA 1125

Pour système d'inter-verrouillage

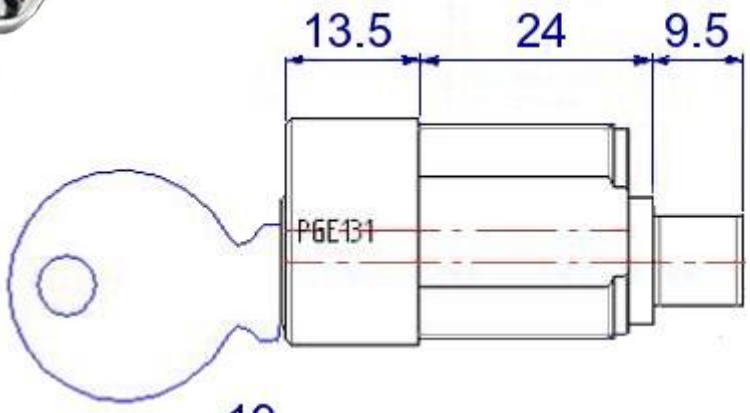

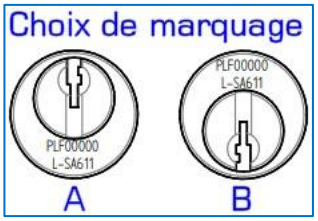

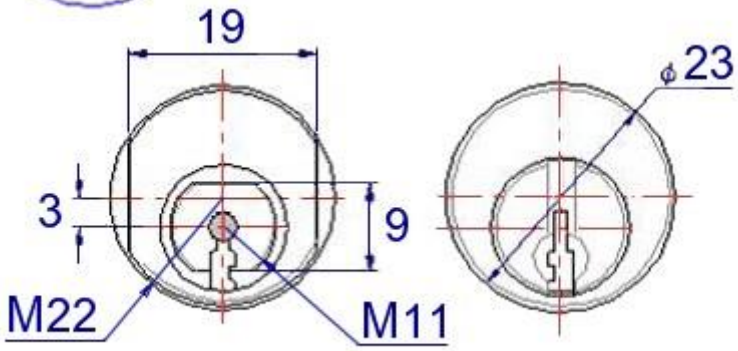

Cylindre laiton chromé avec goupilles et ressorts en inox AISI 303.
Entraînement de came M11 // 9
Clé type LAUA : 15.600 combinaisons par profil de clé.
Clé prisonnière par rotation gauche ou à droite suivant référence.

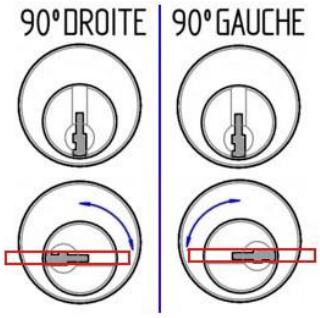

Réf. **LM2224N19**	clé prisonnière à 90° gauche
Réf. **LM2224N13**	clé prisonnière à 90° droite
Réf. **LM2224N16D**	clé prisonnière à 180° droite
Réf. **LM2224N16G**	clé prisonnière à 180° gauche

Voir batteuse AGA1101 pour entraînement de came par M17□15.
Pour plus de combinaisons, voir les batteuses avec clé type BOROBIL.